1.5L 雨刮单元/点烟器/天窗

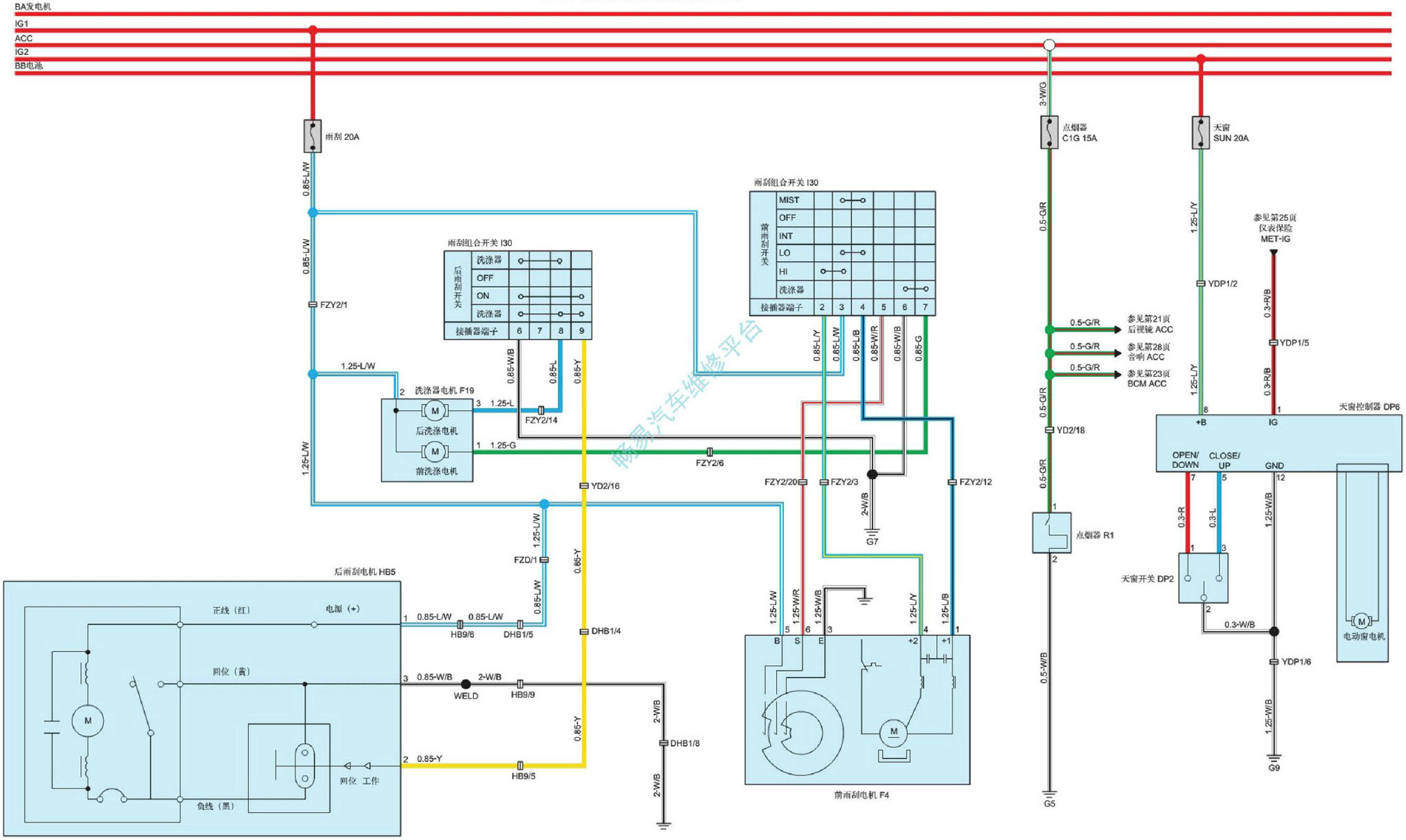

D6007230